МОНТАЖНЫЕ РАЗМЕРЫ КОТЛОВ ROBOT (БУНКЕР СЗАДИ)

тип	количествово механизмов подачи	количество шнеков	объем бункера, л
Robot 150	1	1	2000
Robot 150	1	1	2500
Robot 150	1	1	3500
Robot 150	1	1	4000
Robot 150	1	2	2000
Robot 150	1	2	2500
Robot 150	1	2	4000
Robot 200	1	1	2000
Robot 200	1	1	2500
Robot 200	1	1	4000
Robot 200	1	2	2000
Robot 200	1	2	2500
Robot 200	1	2	4000
Robot 300	2	1	3400
Robot 300	2	1	6000
Robot 300	2	2	3400
Robot 300	2	2	6000
Robot 400/500	2	1	3400
Robot 400/500	2	1	6000
Robot 400/500	2	2	3400
Robot 400/500	2	2	6000
Robot 600/700	3	1	7500
Robot 600/700	3	2	7500

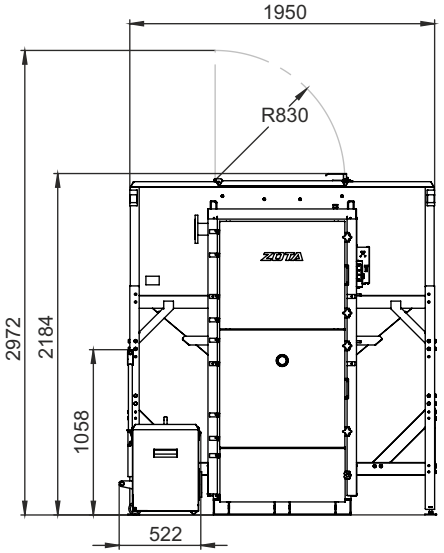

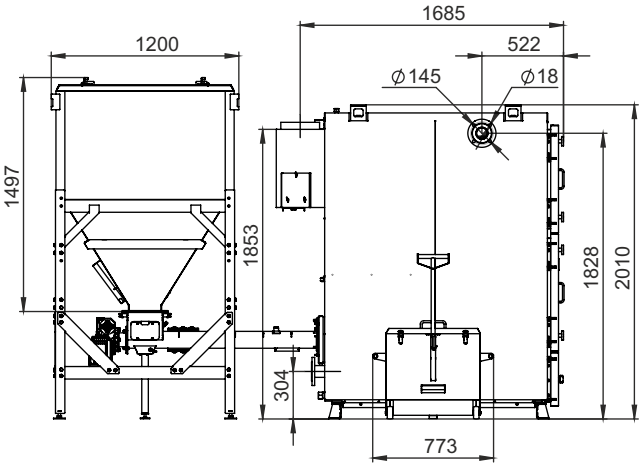

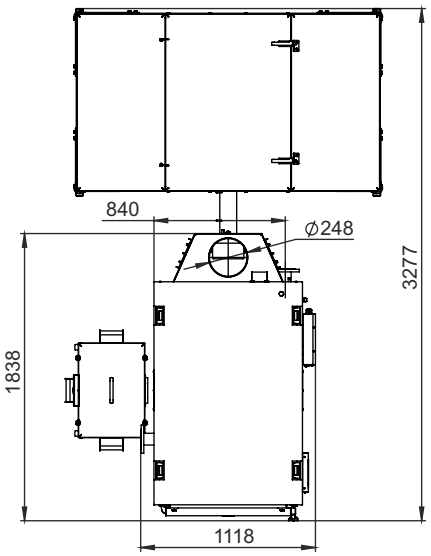

Котел Robot 150 кВт,
один одношнековый механизм,
бункер 2000 л
ящик золоудаления 125 л

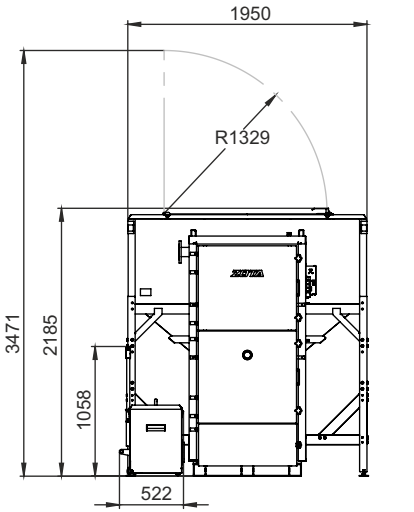

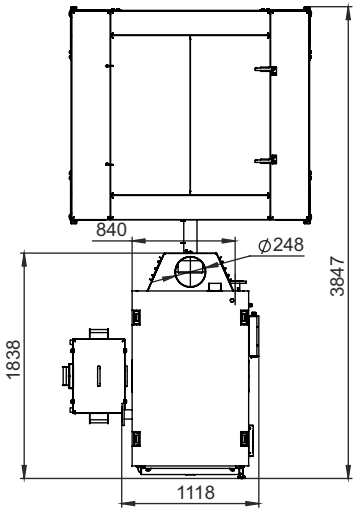

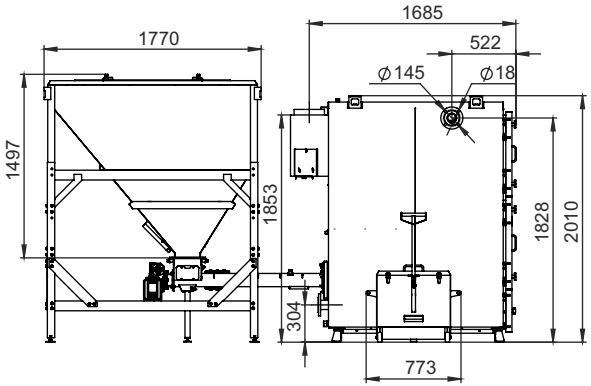

Котел Robot 150 кВт,
один одношнековый механизм,
бункер 2500 л
ящик золоудаления 125 л

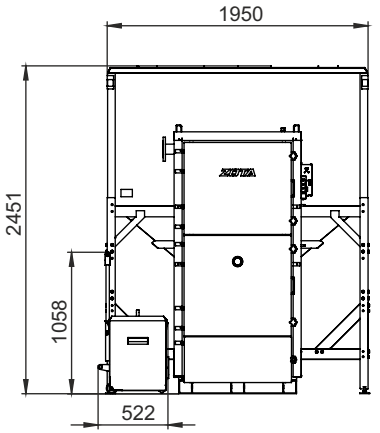

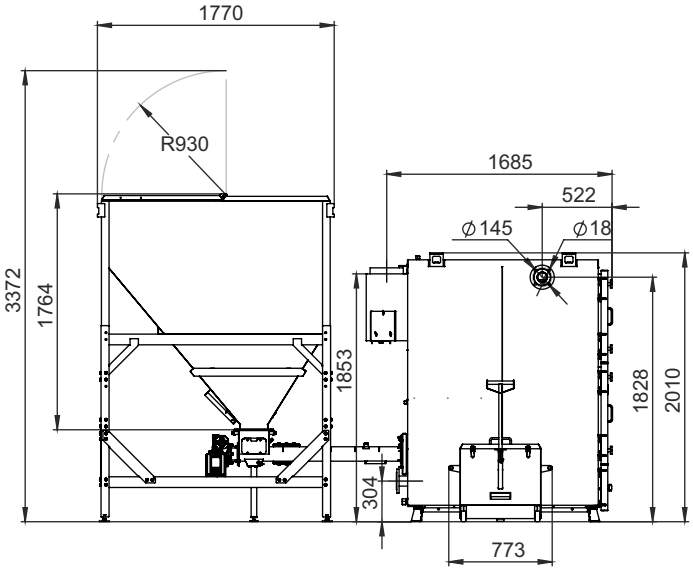

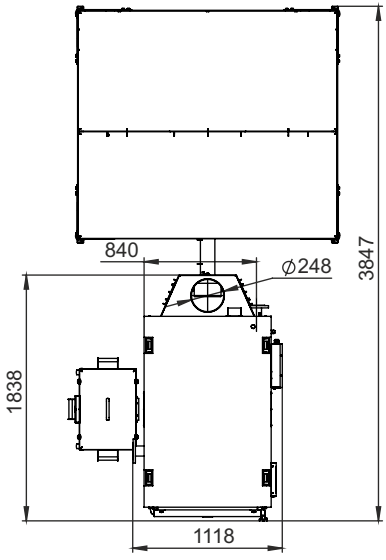

Котел Robot 150 кВт,
один одношнековый механизм,
бункер 3500 л
ящик золоудаления 125 л

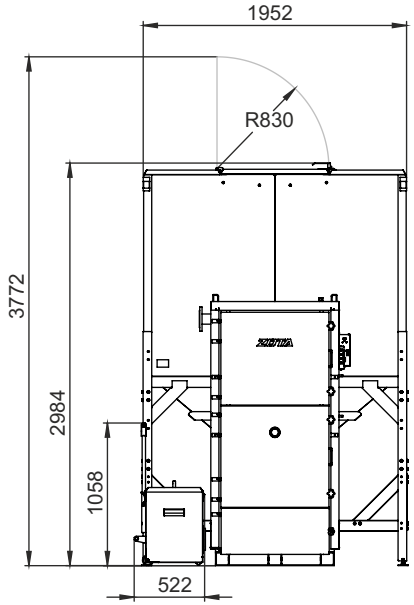

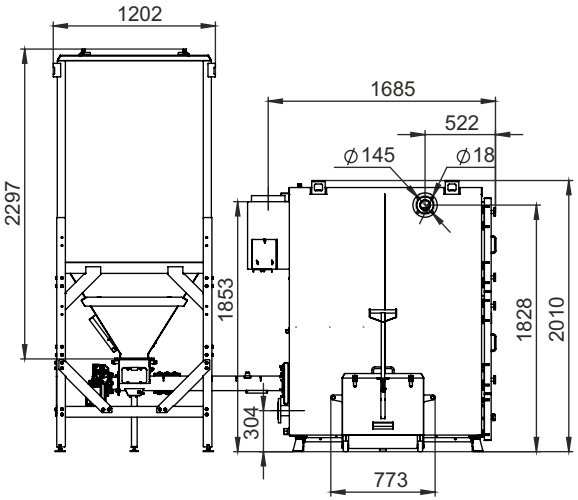

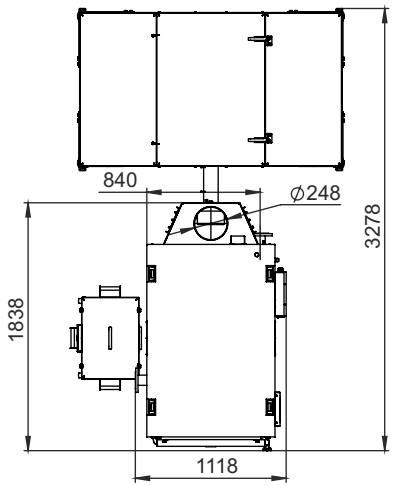

Котел Robot 150 кВт,
один одношнековый механизм,
бункер 4000 л
ящик золоудаления 125 л

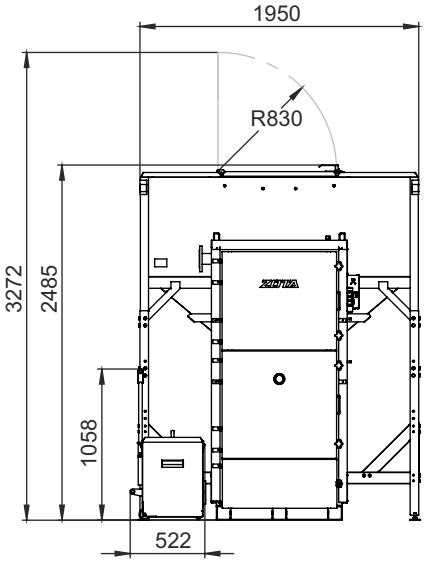

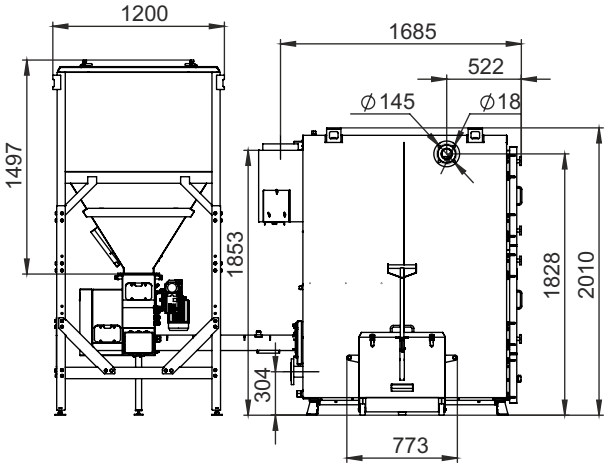

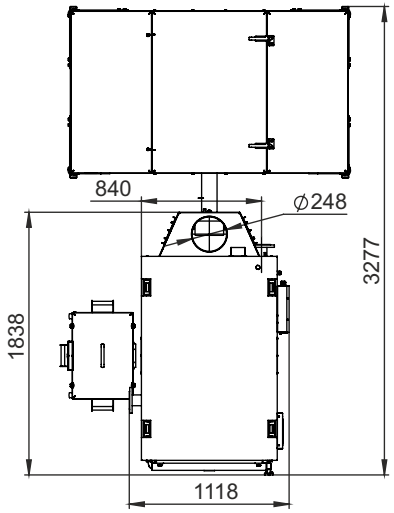

Котел Robot 150 кВт,
один двушнековый механизм,
бункер 2000 л
ящик золоудаления 125 л

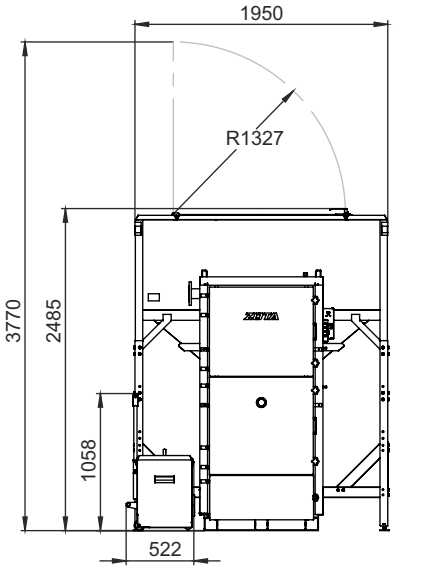

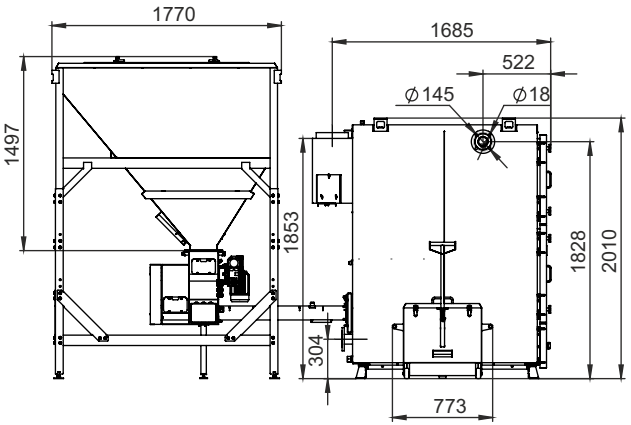

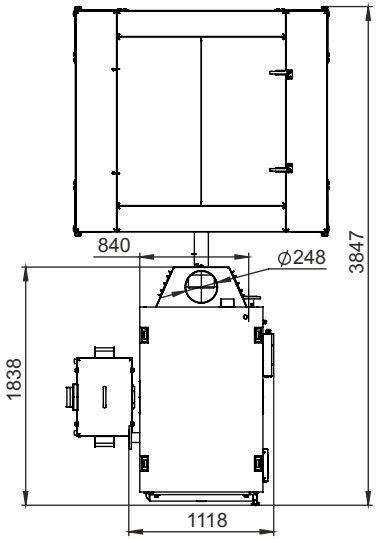

Котел Robot 150 кВт,
один двушнековый механизм,
бункер 2500 л
ящик золоудаления 125 л

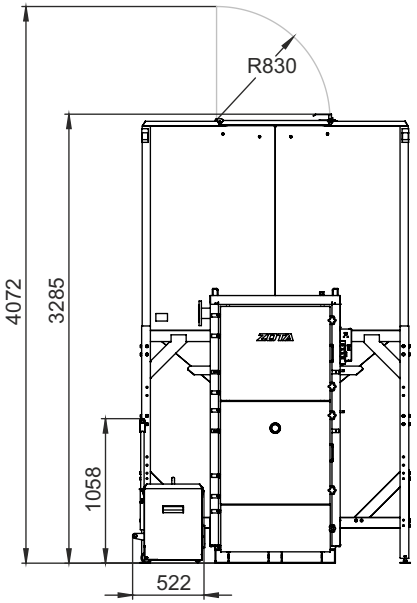

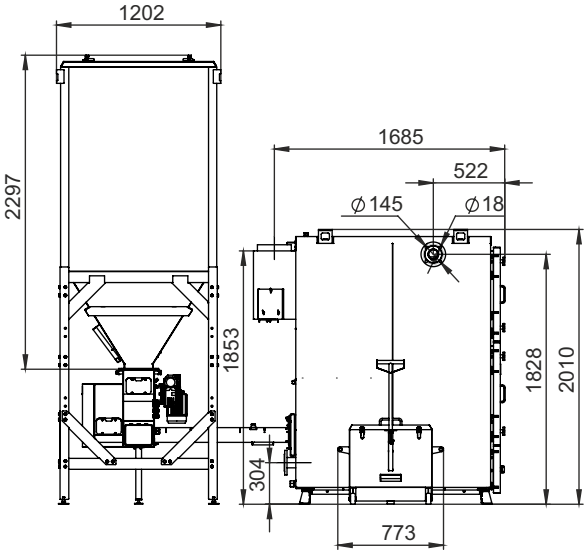

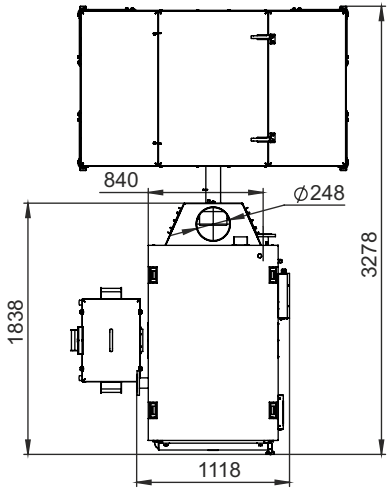

Котел Robot 150 кВт,
один двушнековый механизм,
бункер 4000 л
ящик золоудаления 125 л

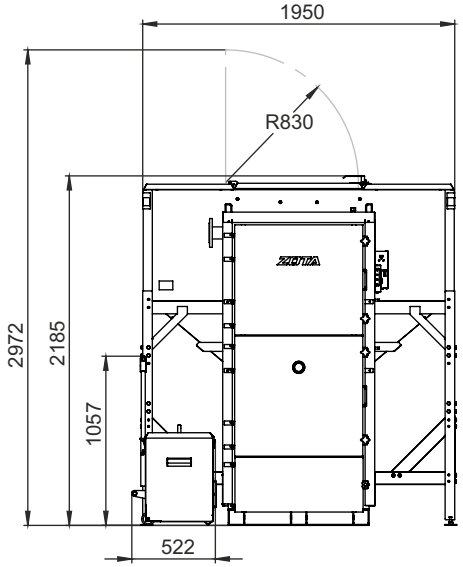

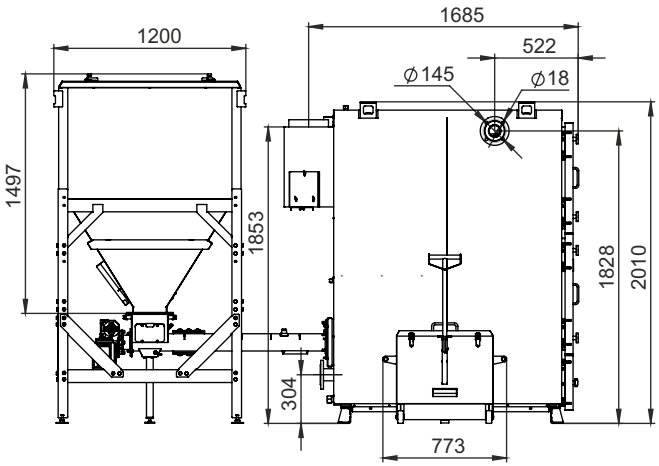

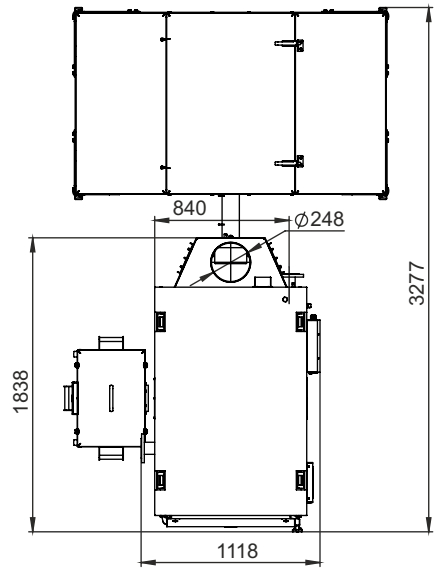

Котел Robot 200 кВт,
один одношнековый механизм,
бункер 2000 л
ящик золоудаления 125 л

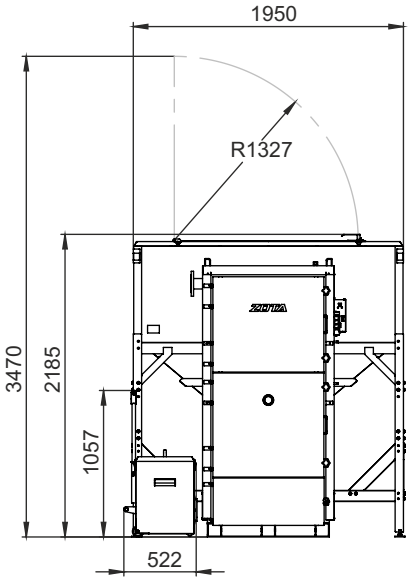

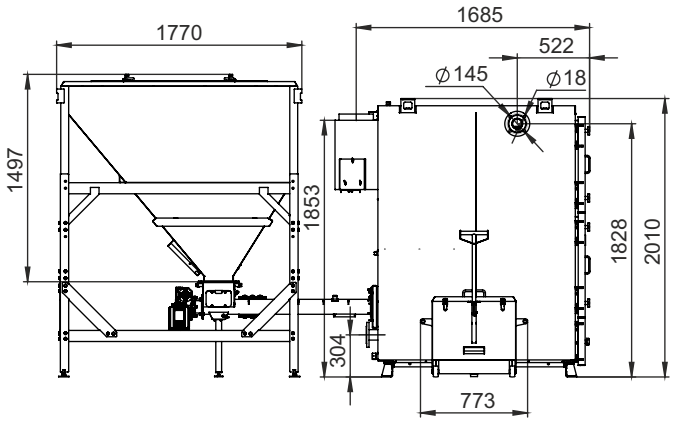

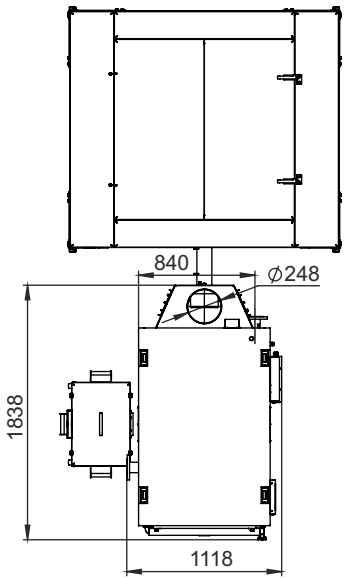

Котел Robot 200 кВт,
один одношнековый механизм,
бункер 2500 л
ящик золоудаления 125 л

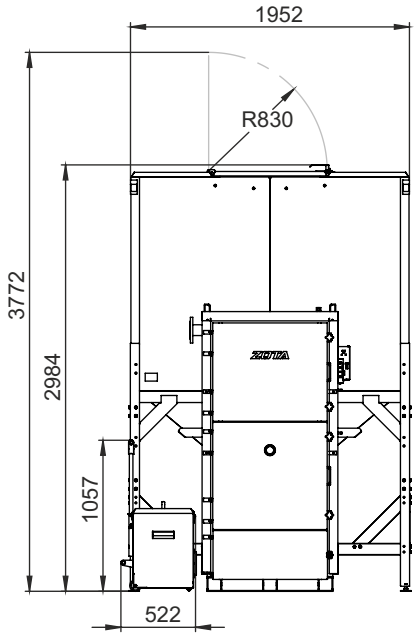

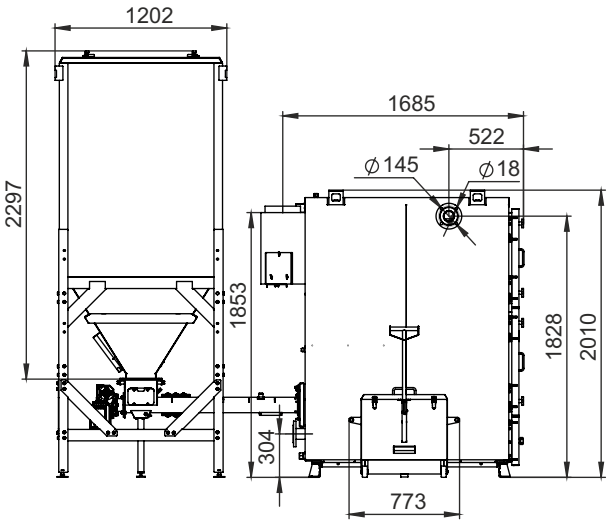

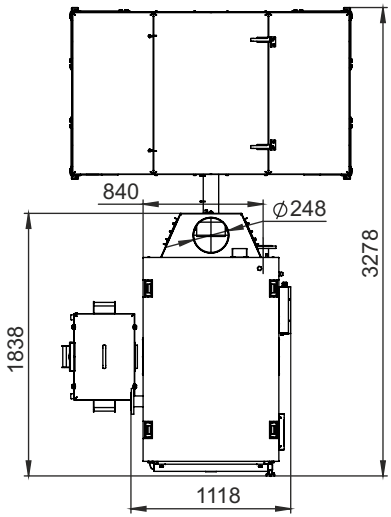

Котел Robot 200 кВт,
один одношнековый механизм,
бункер 4000 л
ящик золоудаления 125 л

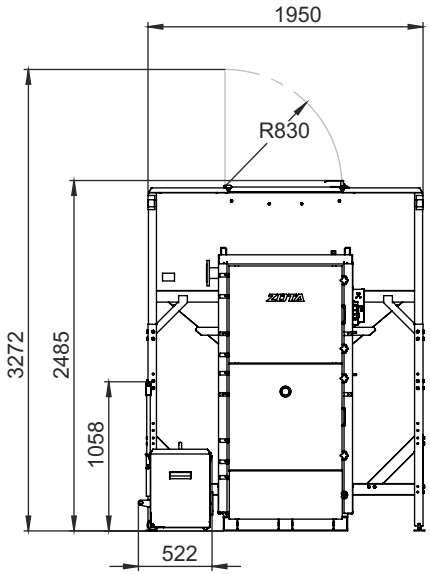

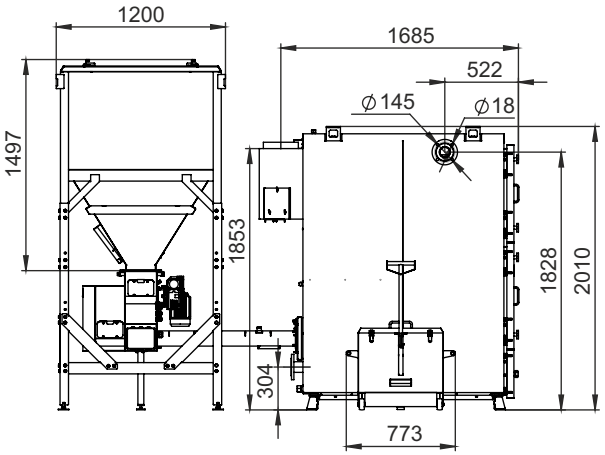

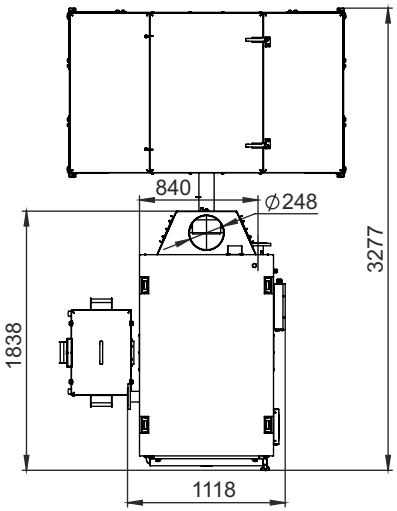

Котел Robot 200 кВт,
один двушнековый механизм,
бункер 2000 л
ящик золоудаления 125 л

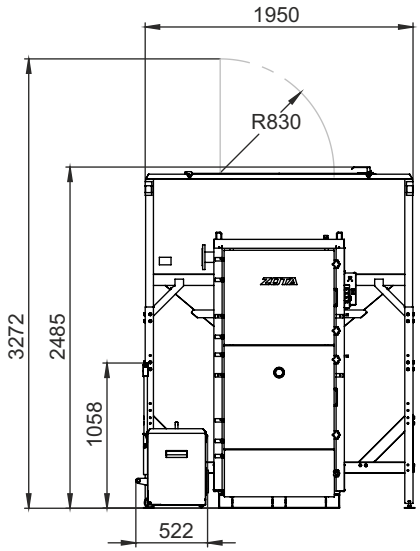

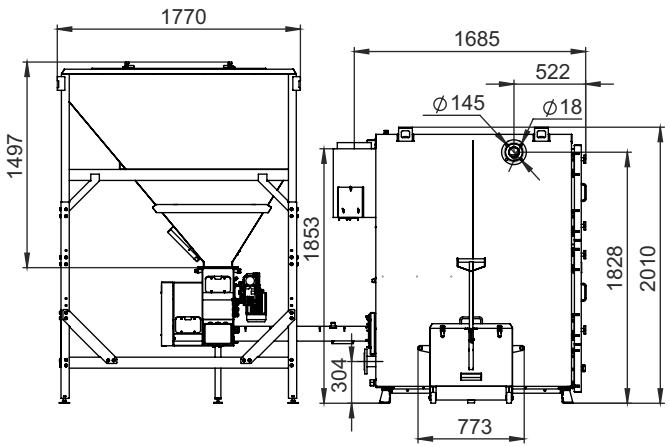

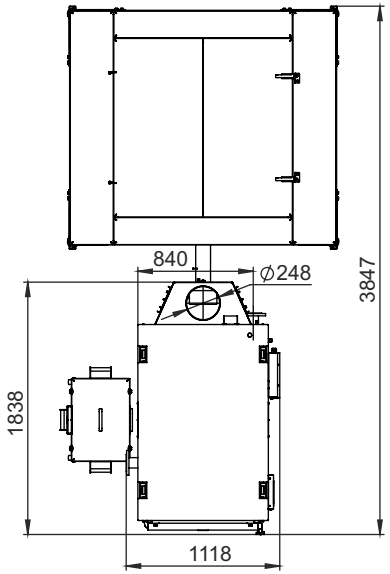

Котел Robot 200 кВт,
один двушнековый механизм,
бункер 2500 л
ящик золоудаления 125 л

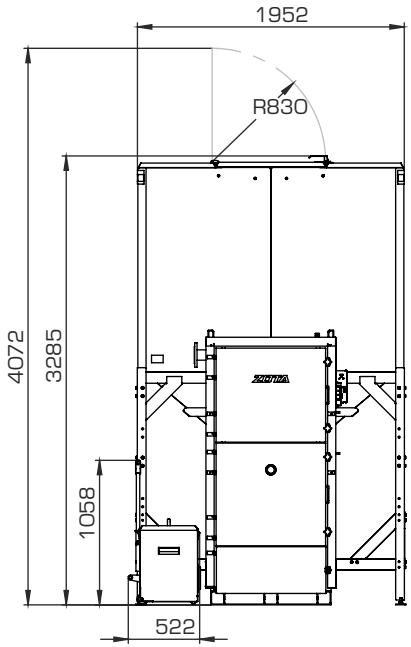

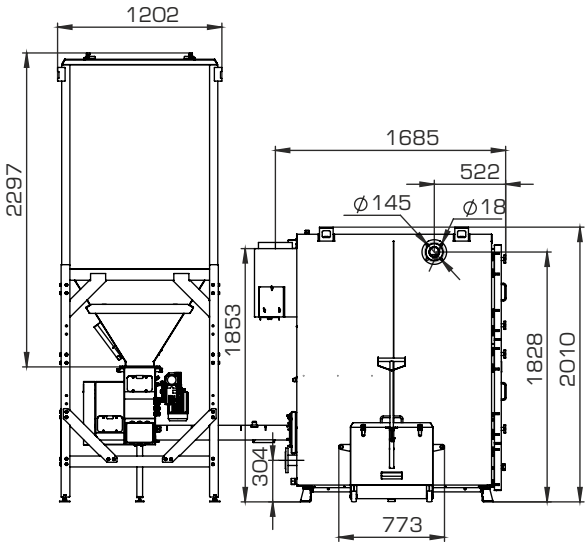

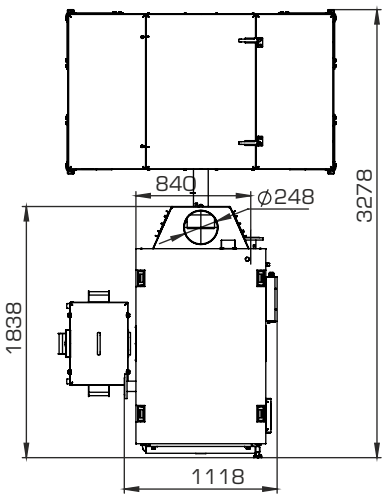

Котел Robot 200 кВт,
один двушнековый механизм,
бункер 4000 л
ящик золоудаления 125 л

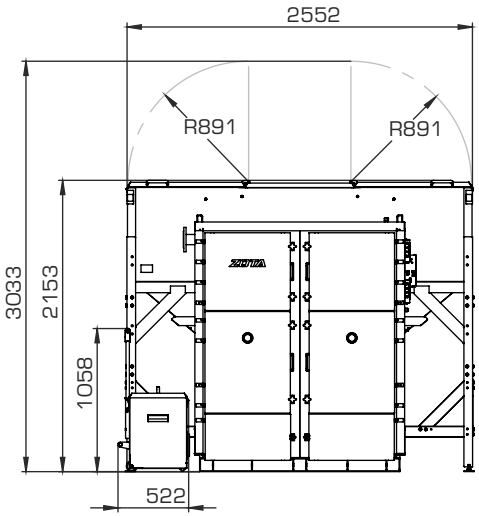

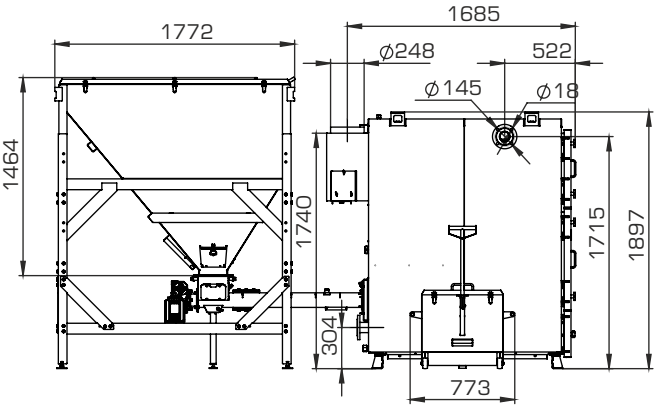

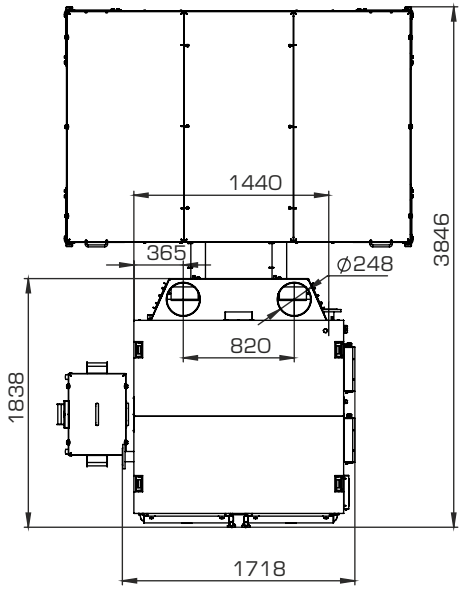

Котел Robot 300 кВт,
два одношнековых механизма,
бункер 3400 л
ящик золоудаления 125 л

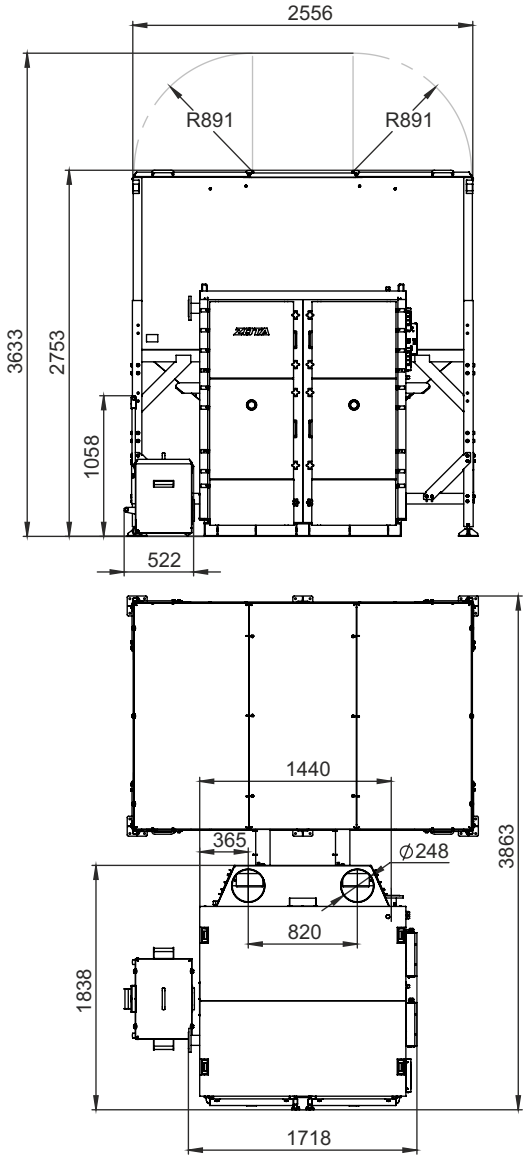

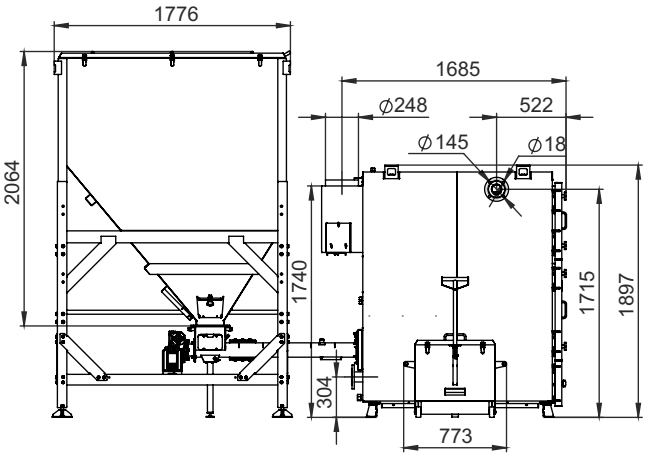

Котел Robot 300 кВт,
два одношнековых механизма,
бункер 6000 л
ящик золоудаления 125 л

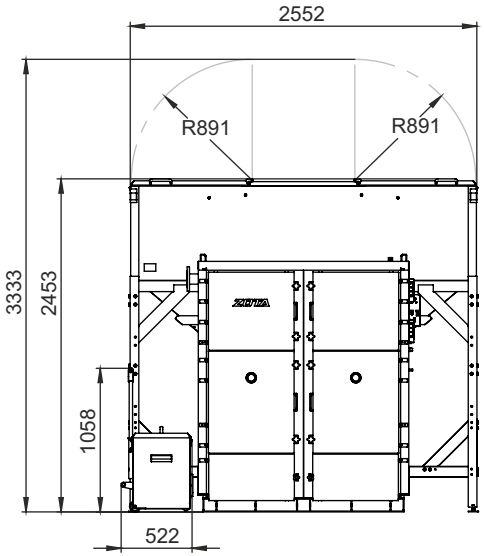

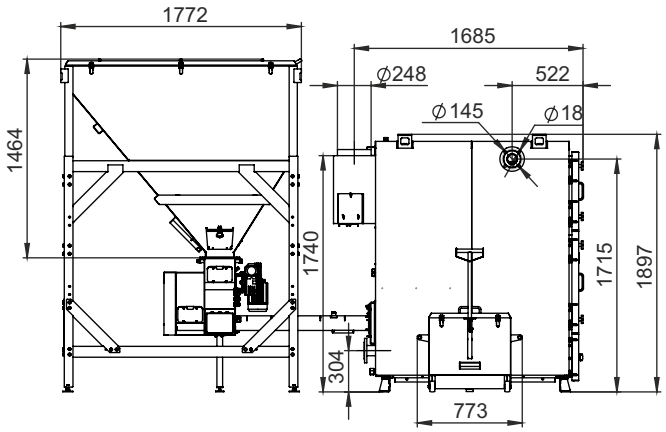

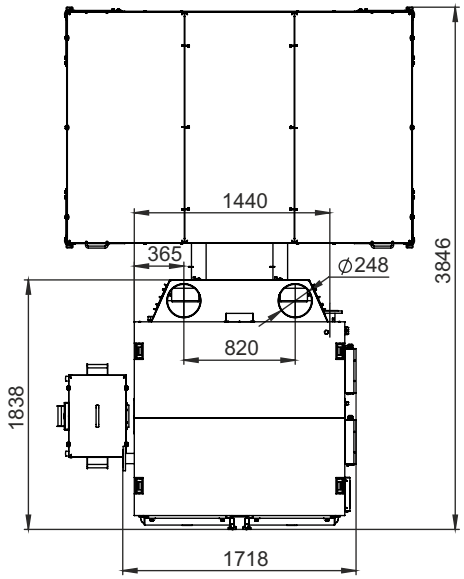

Котел Robot 300 кВт,
два двушнековых механизма,
бункер 3400 л
ящик золоудаления 125 л

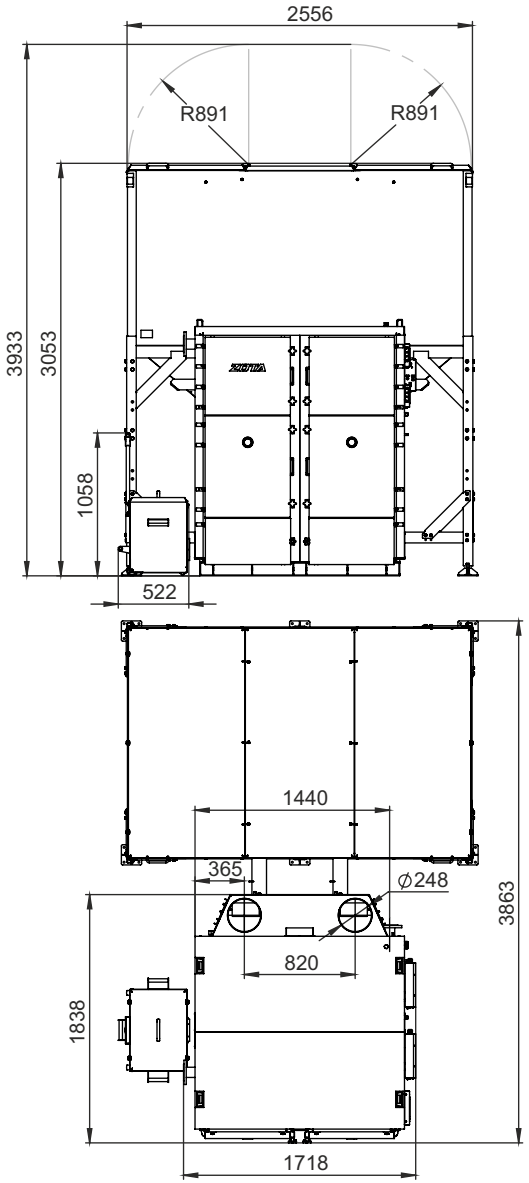

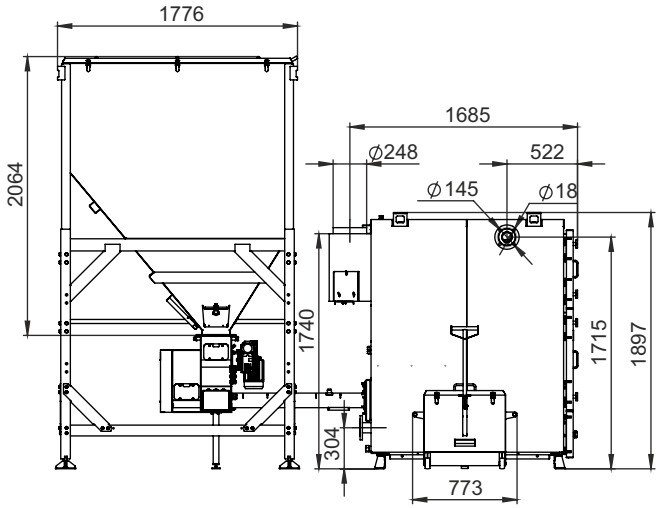

Котел Robot 300 кВт,
два двушнековых механизма,
бункер 6000 л
ящик золоудаления 125 л

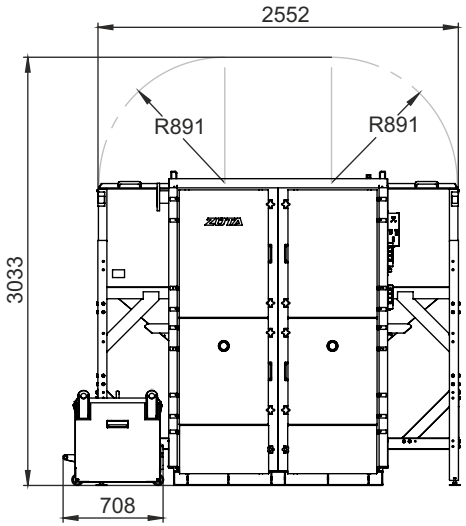

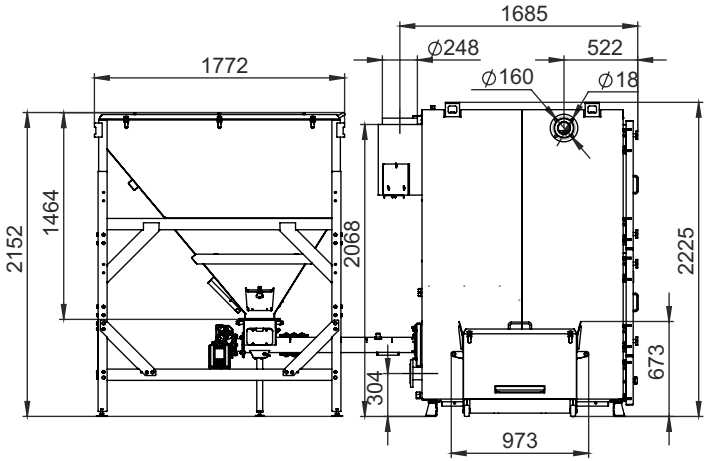

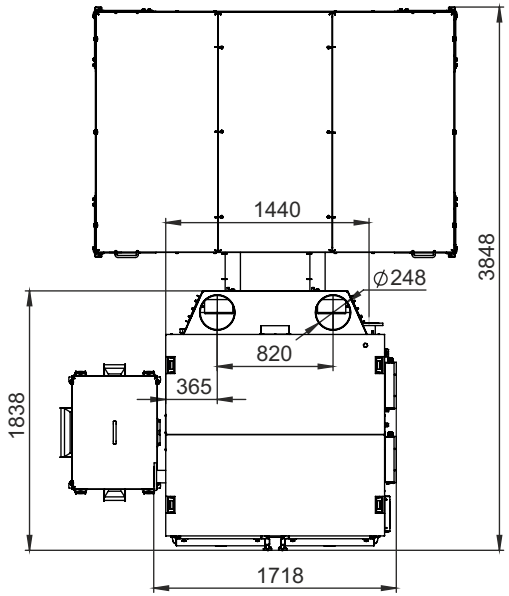

Котел Robot 400, 500 кВт,
два одношнековых механизма,
бункер 3400 л
ящик золоудаления 250 л

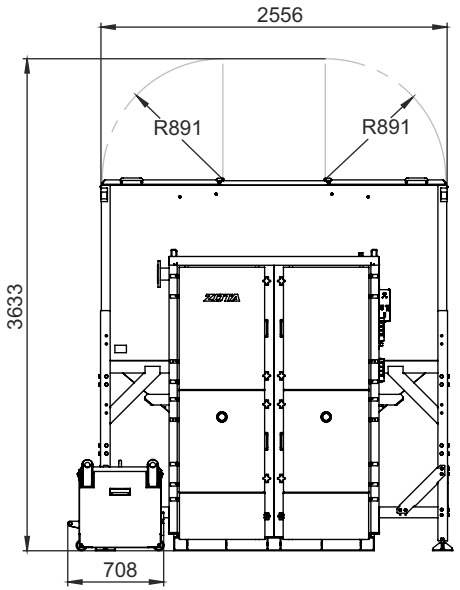

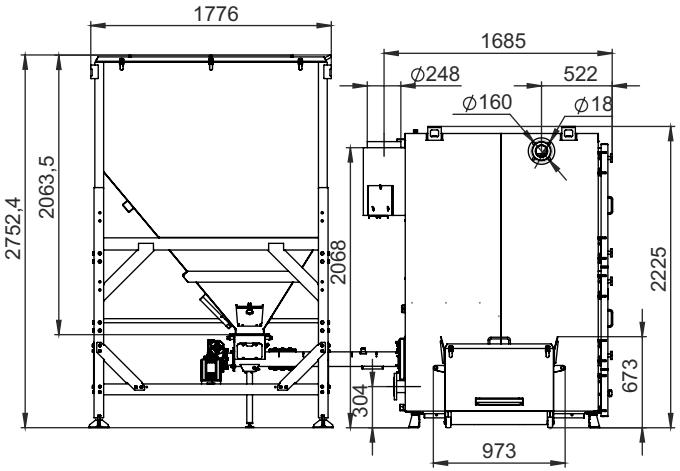

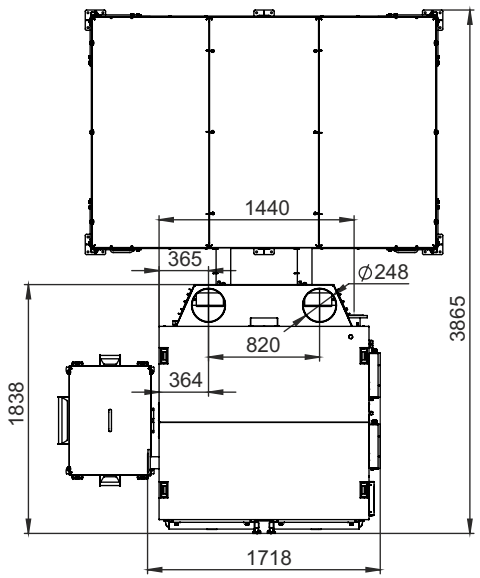

Котел Robot 400, 500 кВт,
два одношнековых механизма,
бункер 6000 л
ящик золоудаления 250 л

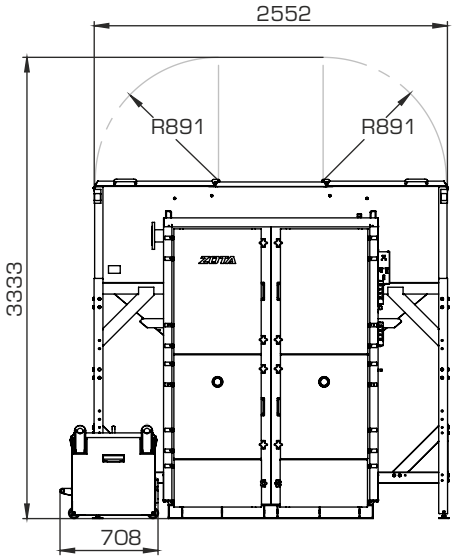

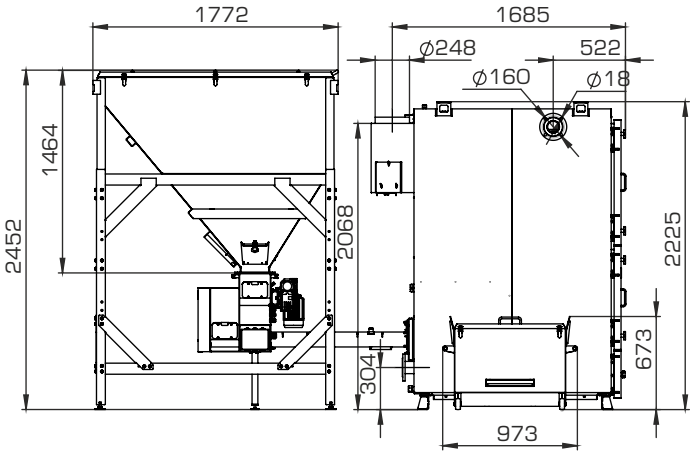

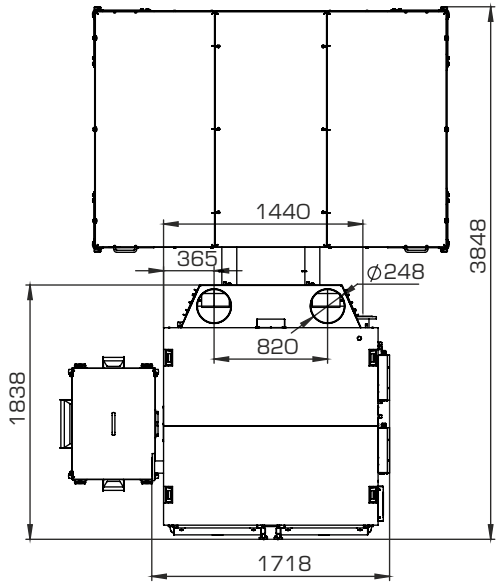

Котел Robot 400, 500 кВт,
два двушнековых механизма,
бункер 3400 л
ящик золоудаления 250 л

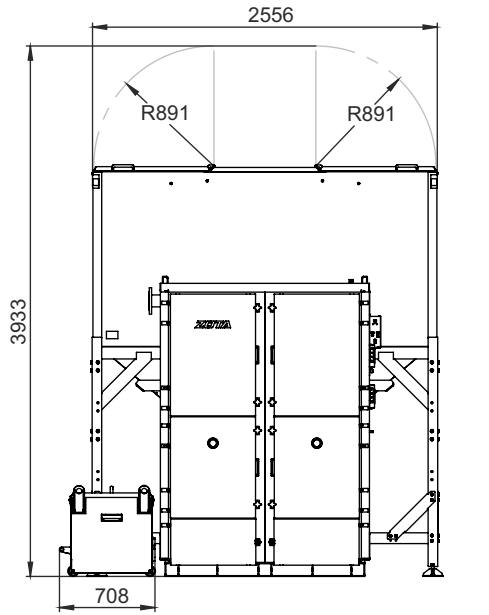

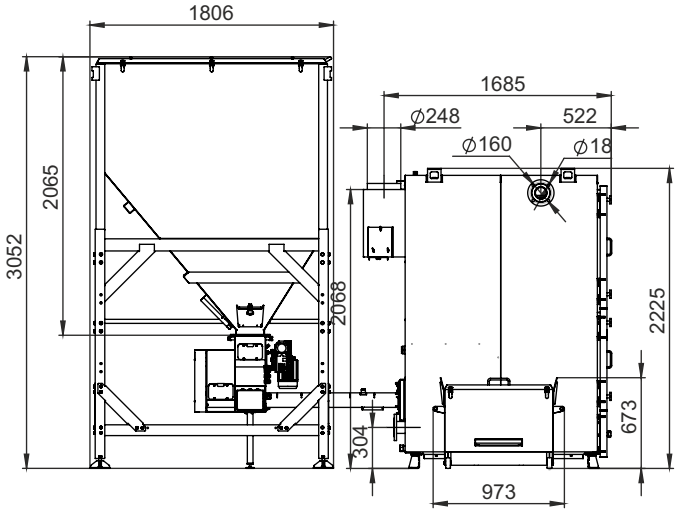

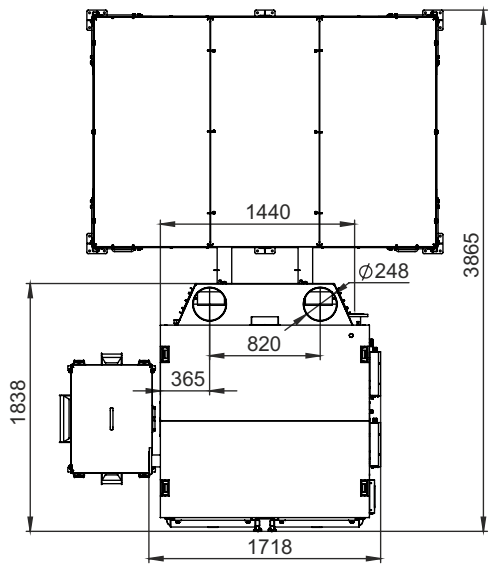

Котел Robot 400, 500 кВт,
два двушнековых механизма,
бункер 6000 л
ящик золоудаления 250 л

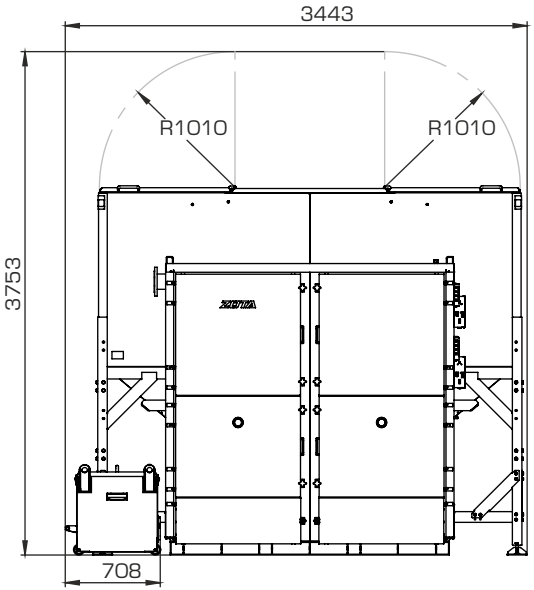

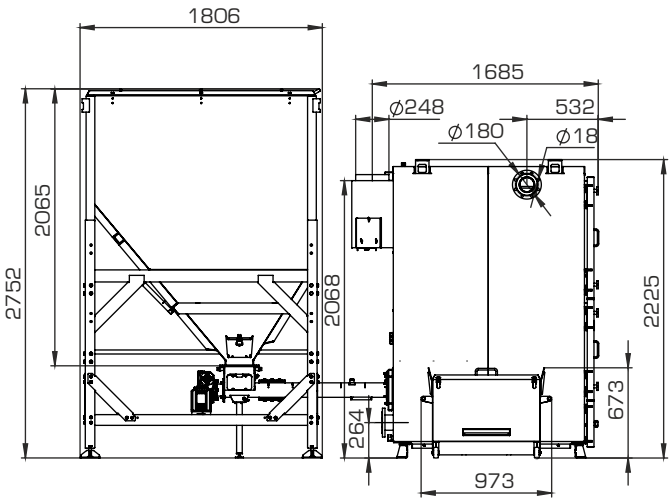

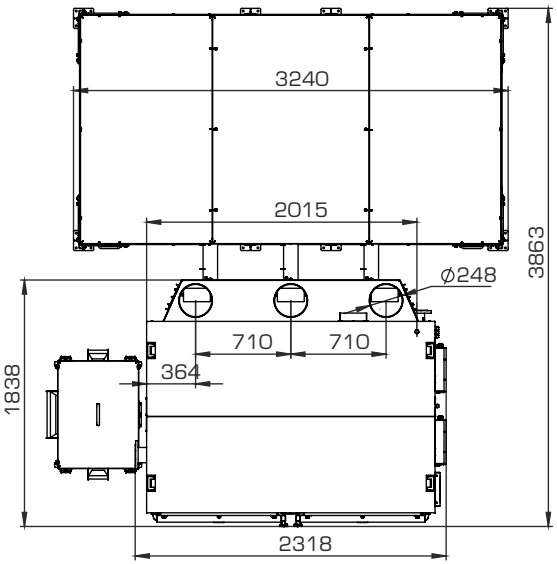

Котел Robot 600, 750 кВт,
три одношнековых механизма,
бункер 7500 л
ящик золоудаления 250 л

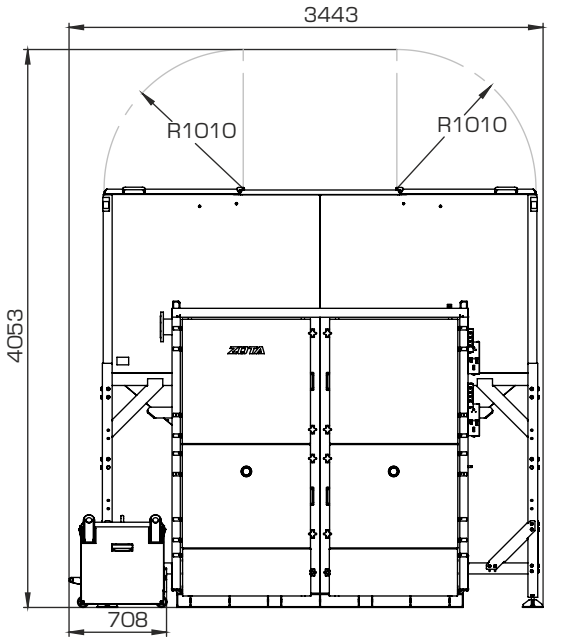

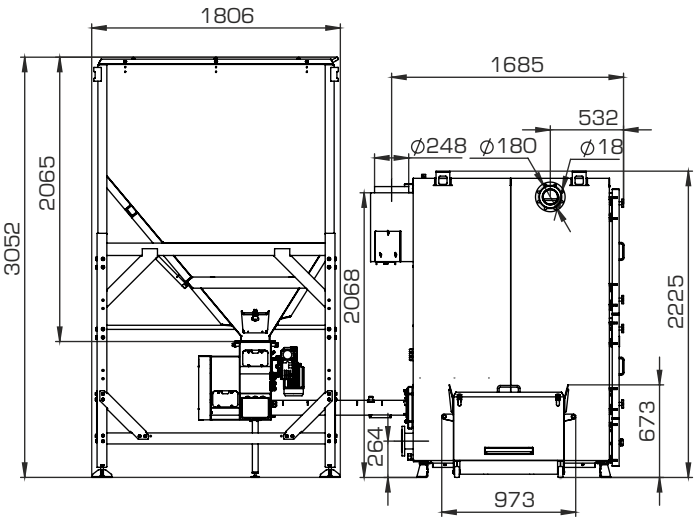

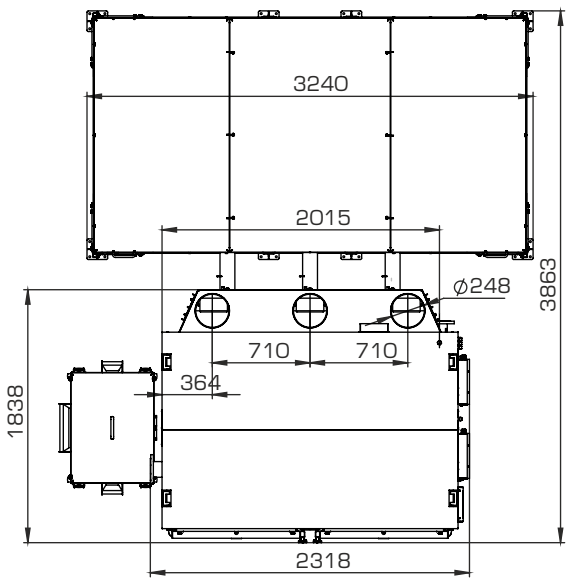

Котел Robot 600, 750 кВт,
три двушнековых механизма,
бункер 7500 л
ящик золоудаления 250 л